REV.	标记 MARK	变更内容 CHANGE NOTICE	设变者 CHANGER	日 期 DATE

ROHS

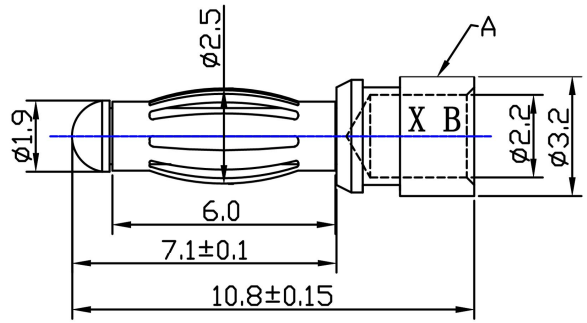

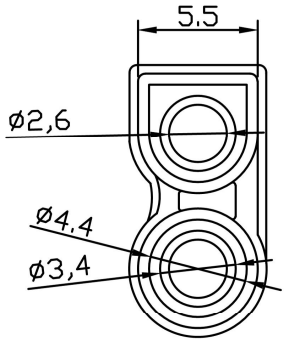

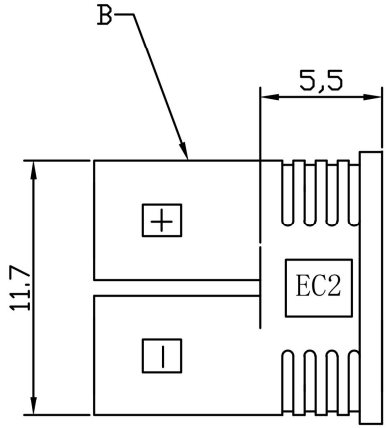

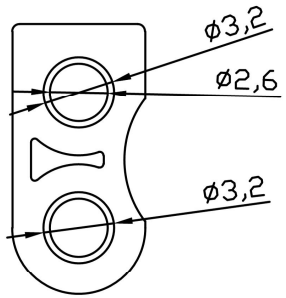

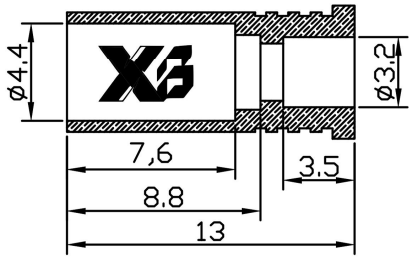

说明：

1. 母胶壳配2P公端子使用。
2. 五金表面电镀光亮无氧化等不良。
3. 焊线注意锡勿外流至端子表面，以免影响组装。

序号 NO.	材料编号 MATERIAL NO.	规 格 描 述 PRODUCT NAME	材 料 MATERIAL	数 量 QUANTITY	备 注 REMARKS
C					
B		EC2母胶壳	PA66	1PCS	蓝色
A		2.0公头3.2*10.8	H59 Brass	2PCS	镀金

东莞市溪榜电子有限公司
Switch Connector DONG GUAN XI BANG ELECTRONICS CO.,LTD

材 料 MATERIAL			客户料号 CUSTOMER P/N.		
处 理 FINISH			客户代号 CUSTOMER NO.		
重 量 WEIGHT			包装方式 PACKAGE WAY		
核准 APPROVED	赖海杰	审核 CHECKED	贺龙飞	制图 DRAWER	高鹏

未注公差 X. ±0.20 / X.X ±0.10 / X.XX ±0.05 / X.XXX ±0.03 / X.° ±1° / X.X° ±0.05°

视角

单位 UNIT: MM [inch]

品名规格 PRODUCT NAME	XB-EC2母胶壳+2P公头			
物料编号 PRODUCT NO.				
工程图号 DRAWING NO.	XB-TC-GC-PM2307-A			
电脑档号 FILE NO.	XB-PM2307-A	版 本 REVISION	A/0	
图 纸 SIZE	A4	比 例 SCALE	4:1	SHEET 1 OF 1