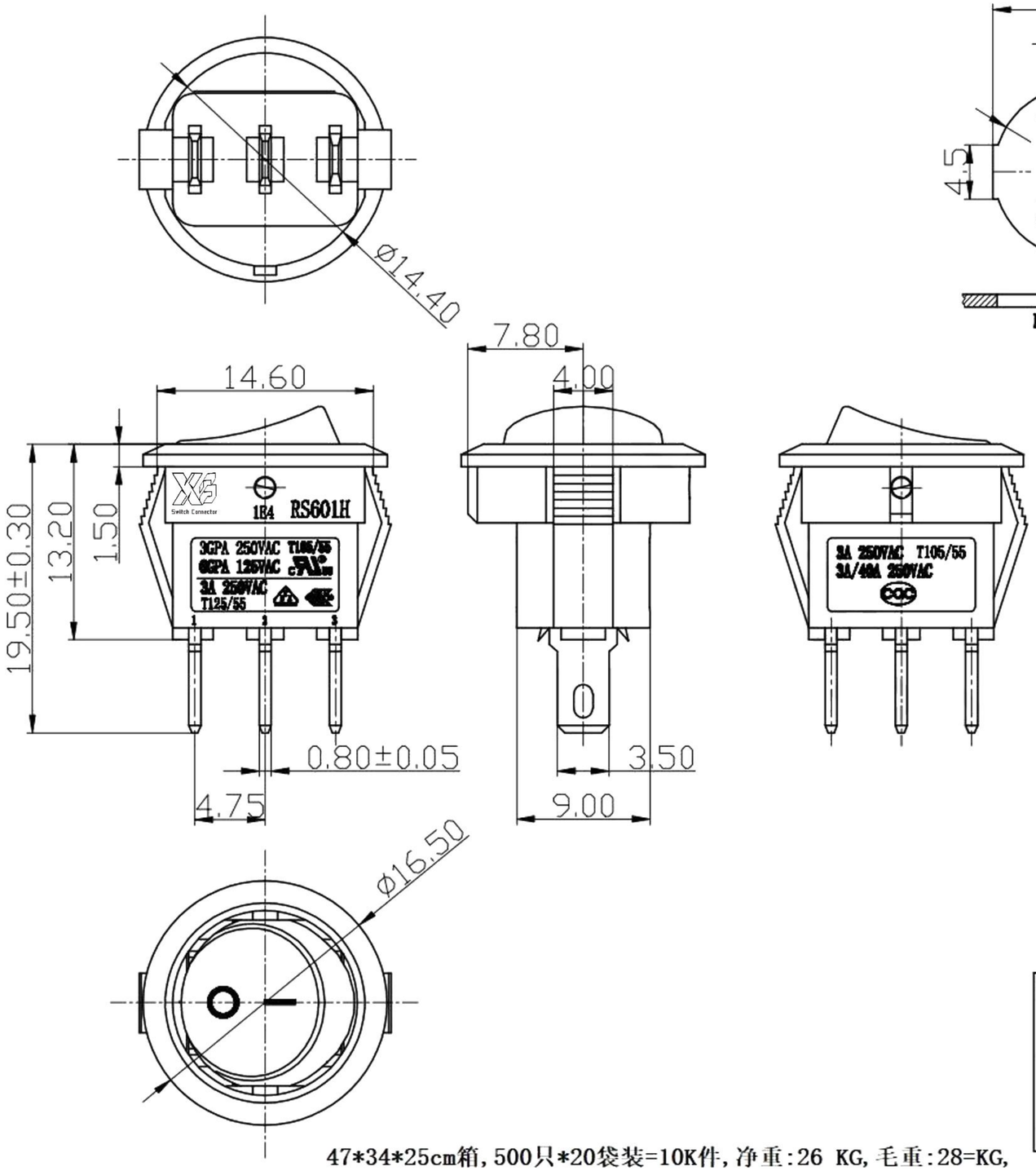

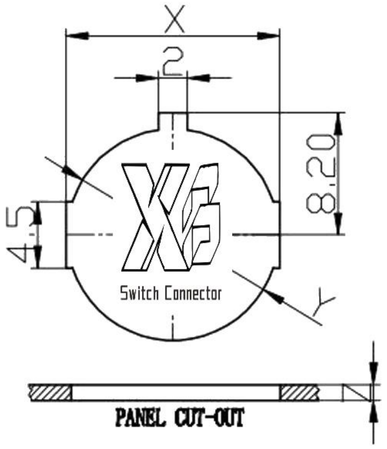

PANEL CUT-OUT		
Z	Y	X
0.70~1.25	14.50~14.70	14.40~14.60
1.25~2.00	14.50~14.70	14.60~14.70

NOTES:

1. Rating:
   VDE ENEC 3A 250VAC T125/55
   UL cUL 6GPA 125VAC
   3GPA 250VAC T105/55
   CQC 3A 250VAC
   3A/40A 250VAC T105/55
2. Circuit Diagram:3P ON-OFF
3. Terminal Strength:≥60N
4. Electrical life:≥10000 cycles
5. Withstand Voltage:Withstand Voltage:1500VAC 1min
   Terminals to Button:3000VAC 1min
   Leakage Current:1mA
6. Current resistance:≤50mΩ (initial)
7. Insulation resistance:≥100MΩ
8. Body Materil:NYLON 66 94V-0~2

SWITCHING CIRCUIT

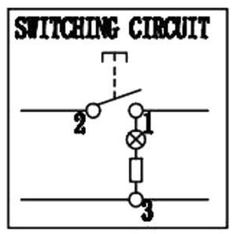

序号	名称	数量	材料	处理	备注
10	基座	1	环保阻燃PA66		
9	零线端	1	0.8mm黄铜带 +0.1mm镀青铜带	酸洗	
8	弯端	1	0.8mm黄铜带 +复合银触点	镀锡	
7	中端	1	0.8mm黄铜带	镀锡	
6	接触桥	1	0.4mm黄铜带 +复合银触点	镀银	
5	套管	1	0.3mm拉伸钢	镀镍	
4	弹簧	1	ø0.3弹簧钢丝	发黑	
3	内套	1	环保阻燃PA66		
2	氖灯	1			紅灯
1	带灯按钮	1	环保阻燃PC		

47*34*25cm箱,500只*20袋装=10K件,净重:26 KG,毛重:28=KG,

REV.	DATE	REVISION DESCRIPTION	ISSUE
A4			
A3			
A2			
A1			

普通公差:
COMMON TOLERANCE :

UP TO 5	±0.20
ABOVE 5 TO 30	±0.30
ABOVE 30	±0.50
ANGULAR	±5°

东莞市溪榜电子有限公司
DONG GUAN XI BANG ELECTRONI CS CO., LTD.

单位 UNIT	mm	投影 PROJECTED		品名 PRODUCT NAME	跷板开关	比例 SCALE	Free
绘图 DRAWN BY	干方毅	核对 CHECKED BY	吴飞	型号 MODEL NO.	RS601H2-101N016R1B-ZP		
日期 DATE	2021.10.28	核准 APPROVAL BY	周培雷	图号 DWG NO.	/RS601H		