由 Autodesk 教育版产品制作

RoHS
REACH

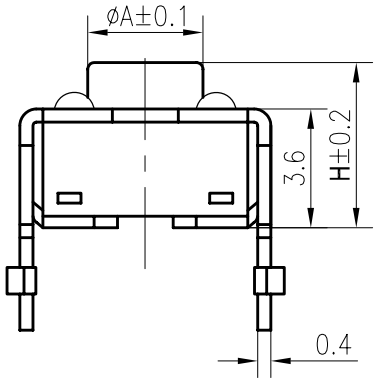

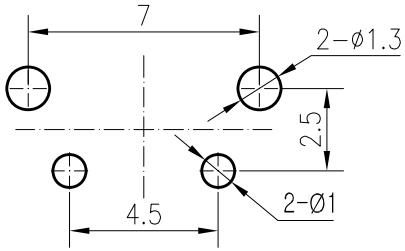

PCB线路板安装图(±0.1)

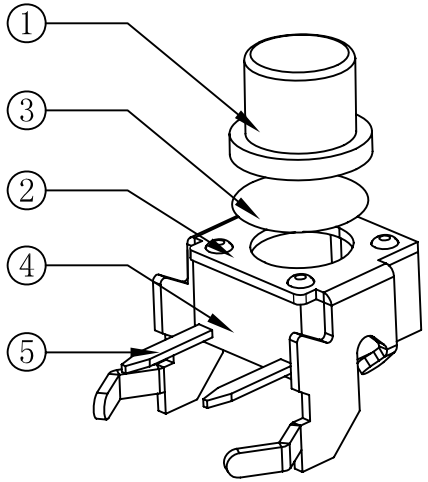

高度L(mm)	帽头H(mm)	直径A(mm)
13.85	15.0	Ø3.0
11.85	13.0	Ø3.2
8.35	9.5	Ø3.2
7.85	9.0	Ø3.3
7.35	8.5	Ø3.3
6.35	7.5	Ø3.3
5.35	6.5	Ø3.3
4.85	6.0	Ø3.3
3.85	5.0	Ø3.5
3.15	4.3	Ø3.5

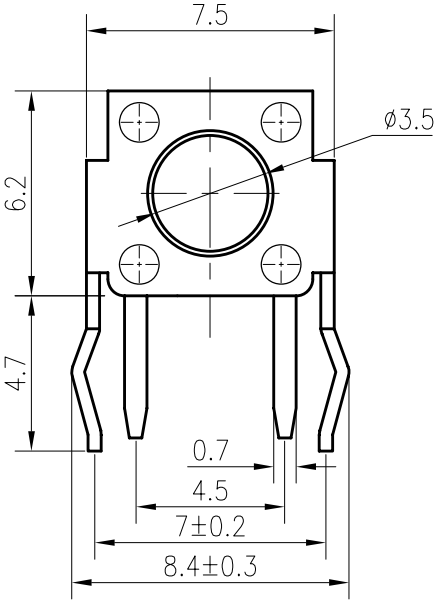

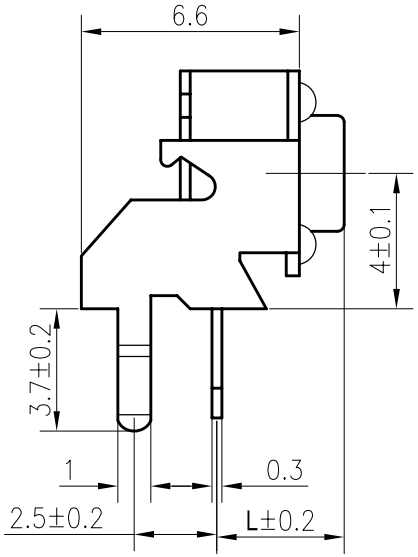

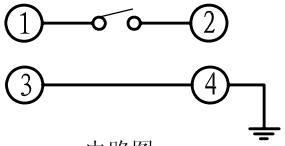

电路图

技术参数：

1. 做用温度：-25～+85℃；
2. 额定负荷：DC 12V 50mA；
3. 接触电阻：≤50mΩ；
4. 绝缘电阻：≥100MΩ；
5. 耐　　压：AC250V(50Hz)/min；
6. 动 作 力：160g±50g；
7. 使用寿命：100000次；
8. 未注尺寸公差参照下面表格。

序号	零件名称	材料规格	表面处理	数量	备注
5	接触脚	黄铜	镀银	1	
4	基座	PPA(黑色)	——	1	
3	支架	冷轧钢带	铜锡	1	
2	簧片	复合银	镀银	1	
1	按钮	PPA(黑色)	——	1	

未注尺寸公差(mm)			
0～3	±0.05	±0.10	±0.20
>3～6	±0.05	±0.10	±0.30
>6～30	±0.10	±0.20	±0.50
>30～120	±0.15	±0.30	±0.80
角　度		±1°	

设　计	
审　核	
标准化	
批　准	

图面	A4
单位	MM
比例	
重量	
页码	1/1
版次	A/0

产品名称:轻触开关

产品型号：XB-TS-06C-02A2

产品规格：

东莞市溪榜电子有限公司
DONG GUAN XI BANG ELECTRONI CS CO., LTD.

由 Autodesk 教育版产品制作