规格书编号 J.SPC.50.34-005	2/10

规 格 承 认 书

品 名	6X6X4.3Bracket With Hole	型 号	XB-THDP09

5. 外形、结构:

5.1 外形图:

ROHS Compatible

REV(版本)	MARK(标记)	DESCRIPTION(描述)	DATE(日期)	APPROVED(批准)

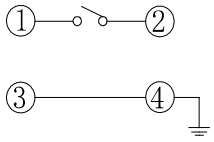

CIRCUIT DIAGRAM

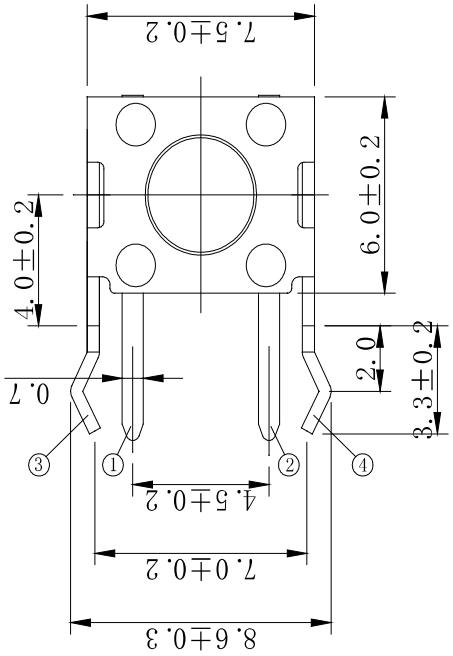

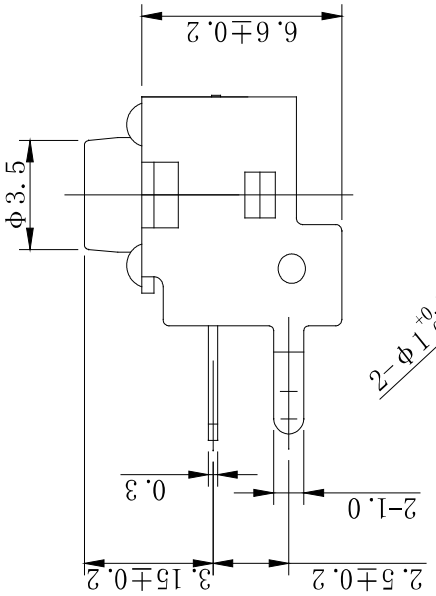

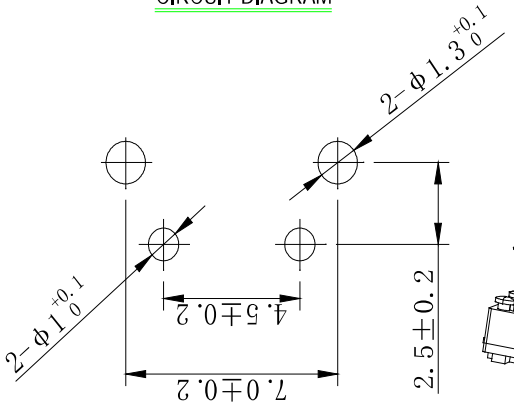

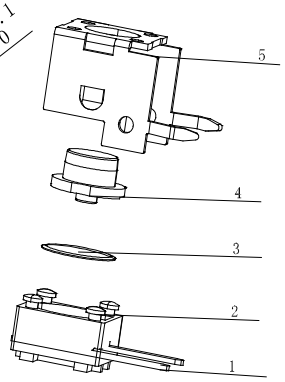

P.C.B LAND DIMENSION

SPECIFICATION

1. Rating:DC 12V 50mA Max
2. Contact resistance: 100mΩ MAX
3. Insulation resistance: 100MΩ Min
4. Dielectric strength: 250VAC/min
5. Operating force: 180gf±50gf
6. Operating life: 80,000 cycles

REFERENCE DRAWING

NO(序号)	PART NAME(部件名)	QTY(数量)	MATERIAL(材料)	REMARK(备注)
5	COVER(盖板)	1	COLD PRESSEDSTEEL PLATE	
4	STEM(按钮)	1	PA66	——
3	CONTACT FORM(弹 片)	1	C5210	Ag plating
2	HOUSING(基 座)	1	PA66	
1	TERMINAL(端 子)	1	H65	Ag plating

东莞市溪榜电子有限公司
DONG GUAN XI BANG ELECTRONI CS CO., LTD.

UNSPECIFIED TOLERANCE 未指定的公差	
ANGULAR(角度)	±0.5°
16 < L ≤ 63	±0.4
4 < L ≤ 16	±0.3
L ≤ 4	±0.2

DRAWN 制 图	QW.HONG	DATE 日期	2011.10.14	SCALE: 1:1 比 例	ITEM 产品类型	TACT SWITCH 轻触开关
CHKD 审 核	GF.YANG	DATE 日期	2011.10.14	VIEW: 视 图	PART NO 型 号	XB-THDP09
APVD 批 准	GJ.ZHAO	DATE 日期	2011.10.14	UNIT:mm 单 位	DWG.NO 图 号	

DONG GUAN XI BANG ELECTRONI CS CO., LTD.