规格书编号 J.SPC.50.61-000	1/10
型号	XB-TVAF36-014
品名	新四脚小龟

规格承认书

5. 外形、结构:

5.1 外形图:

REV(版本)	MARK(标记)	DESCRIPTION(描述)	DATE(日期)	APPROVED(批准)

ROHS Compatible

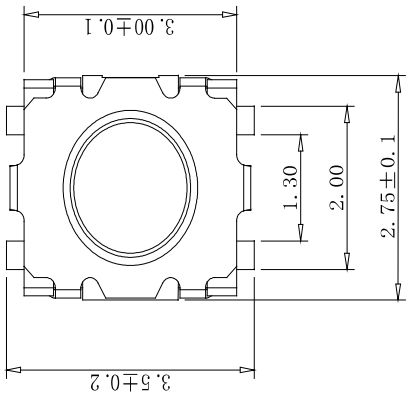

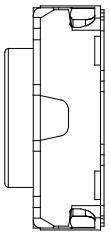

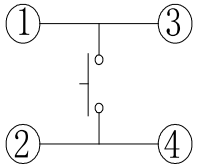

CIRCUIT DIAGRAM

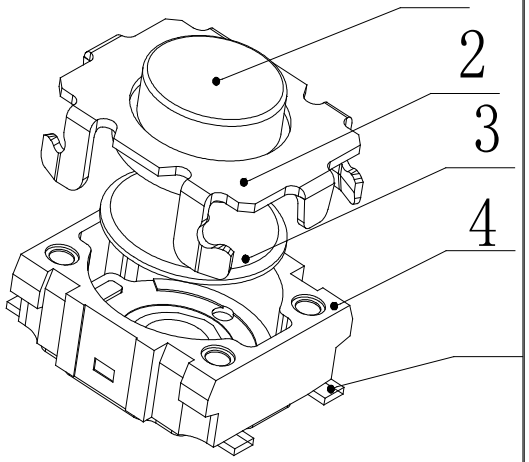

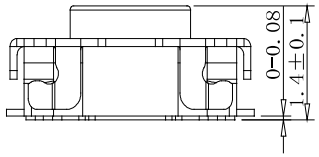

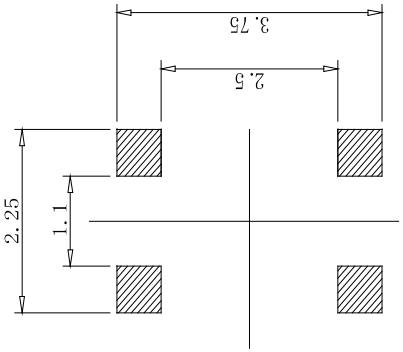

P.C.B LAND DIMENSION

SPECIFICATION
1. Rating:DC 12V 50mA Max
2. Contact resistance: 100mΩ MAX
3. Insulation resistance: 100MΩ Min
4. Dielectric strength: 250VAC/min
5. Operating force: 160gf±50gf
6. Operating life: 200,000 cycles

REFERENCE DRAWING

NO(序号)	PART NAME(部件名)	QTY(数量)	MATERIAL(材料)	REMARK(备注)
5	TERMINAL(端 子)	1	C5191	Ag plating
4	HOUSING(基 座)	1	LCP	——
3	CONTACT FORM(弹 片)	2	SUS	Ag plating
2	COVER(盖板)	1	SUS	
1	STEM(按钮)	1	LCP	

UNSPECIFIED TOLERANCE 未指定的公差								
ANGULAR(角度)	±0.5°	DRAWN 制 图	QW. HONG	DATE 日期	2017.12.27	SCALE: 10:1 比 例	ITEM 产品类型	TACT SWITCH 轻触开关
16 < L ≤ 63	±0.4	CHKD 审 核	XK. WANG	DATE 日期	2017.12.27	VIEW: 视 图	PART NO 型 号	XB-TVAF36-014
4 < L ≤ 16	±0.3	APVD 批 准	GJ. ZHAO	DATE 日期	2017.12.27	UNIT:mm 单 位	DWG.NO 图 号	J1.5061.00-000
L ≤ 4	±0.2							

东莞市溪榜电子有限公司
DONG GUAN XI BANG ELECTRONI CS CO., LTD.

DONG GUAN XI BANG ELECTRONI CS CO., LTD.